louis poulsen

PH 1/1 CHANDELIER 3 AGED BRASS PENDANT

DESIGNED BY
POUL HENNINGSEN

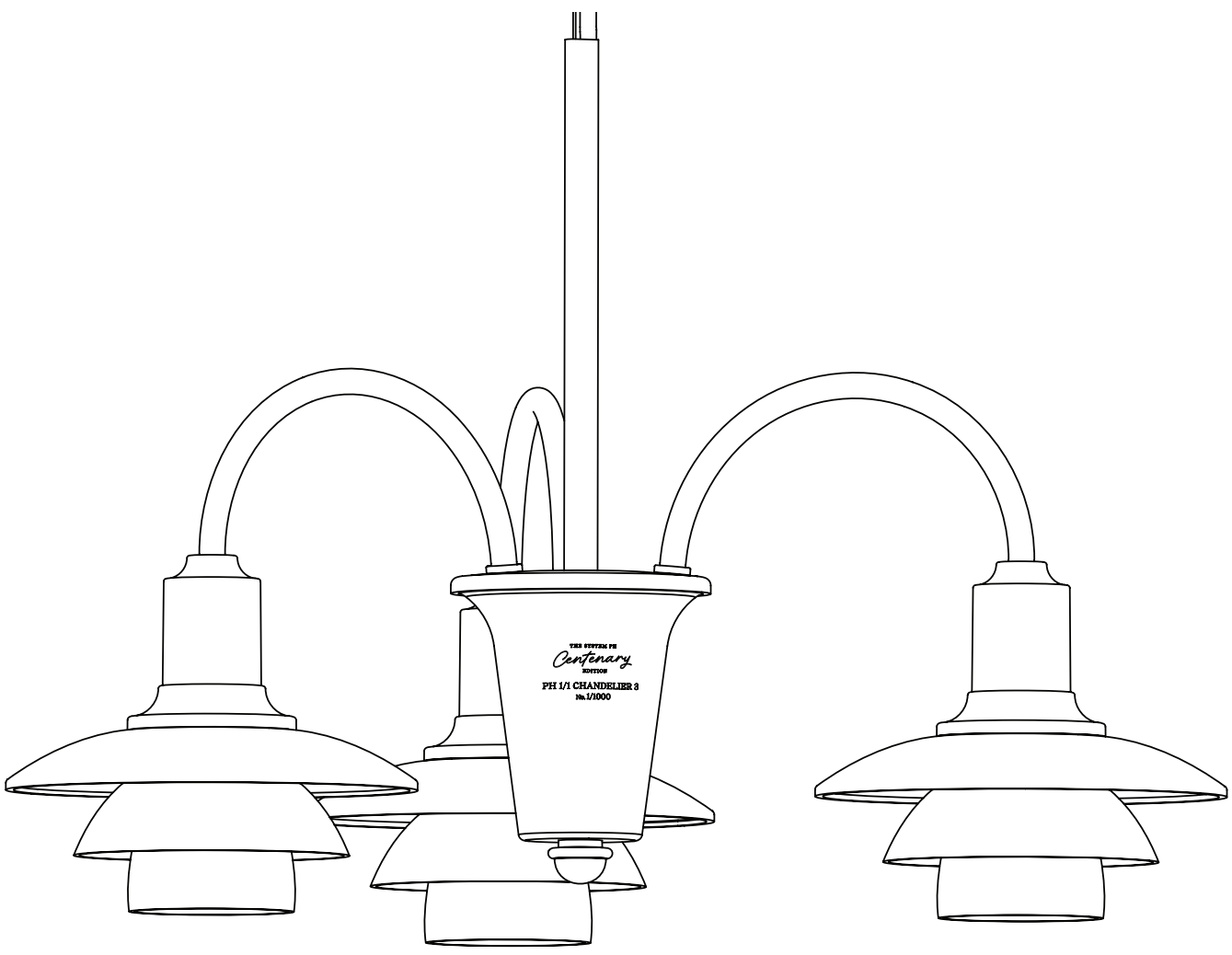

Please be aware to remove the entire cardboard insert before taking out the lamp.

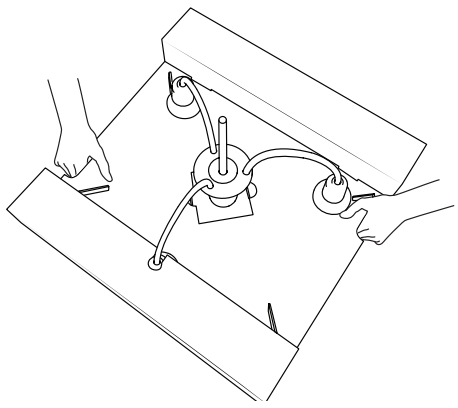

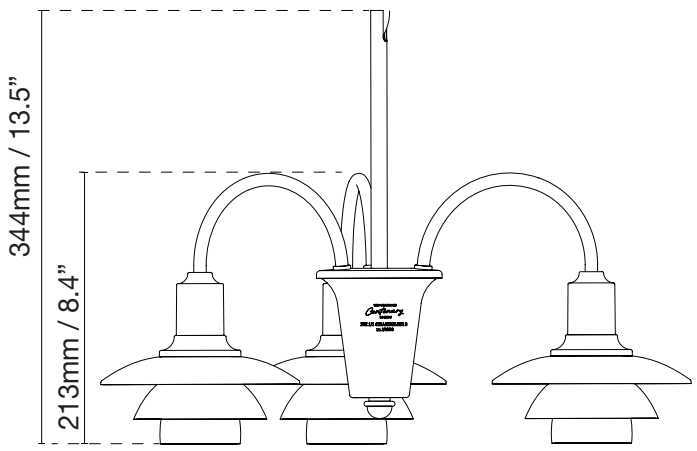

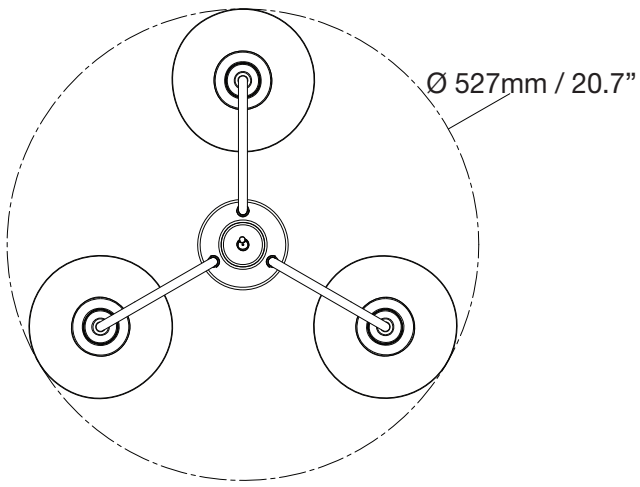

17736-I1

Light source Source lumineuse Fuente de luz	Voltage/frequency Voltage/frequence Tensión/frecuencia	Weight Poids Peso	Ingress protection Indice de protection Clase de protección
3x10W E12 / candelebra G12	120V / 50-60 Hz	3,8Kg / 8.4lbs	IP 20 / Dry location IP 20 / Endroit sec IP 20 / Lugar seco

EN:
Recommended cleaning substances:
This product is produced using lacquer coated aged brass. The aging process speeds up the natural patination of the metal, which can produce slight differences in colour and finish. The aged brass parts of the lamp do not change their appearance over time if the recommendation below is followed.
Wipe off dust with a dry, soft cloth. Remove greasy spots etc. with a soft cloth dampened in lukewarm water (<122°/50° C) with a mild detergent. Wipe immediately after with a dry cloth. Never use detergents containing abrasives and solvents. Do not use thick polish products.
Warning: Scouring powder and similar substances will scratch surfaces.
Specific instructions for mouth-blown glass: Must be cleaned when cold. All water must have evaporated before the lamp is switched on again. The glassware in this luminaire is handcrafted. To ensure the intended lighting comfort, our glassware is mouth-blown. The process may generate air bubbles in the glass, just as its thickness may vary.
All installation is subject to local code and jurisdiction.

Due to possibility of personal injury or property damage, always contact a qualified electrician for servicing or repair of this fixture. To avoid risk of electrical shock, personal injury, or death, disconnect power to fixture before servicing.

FR:
Produits de nettoyage recommandés:
Ce produit est fabriqué à partir de laiton vieilli laqué. Le processus de vieillissement accélère la patine naturelle du métal, ce qui peut produire de légères différences de couleur et de finition. L'aspect des parties laiton vieilli de la lampe ne change pas dans le temps à condition de respecter les recommandations ci-dessous.
Essuyez la poussière avec un chiffon sec et doux. Enlevez les points de saleté etc. avec un chiffon doux impregné d'eau claire tiède(<122° F/ 50° C) et de détergent doux. Essuyer immédiatement avec un chiffon sec. Ne jamais utiliser de détergents contenant des abrasifs et des solvants. Évitez d'employer un polish épais.
Avertissement : La poudre à récurer et les substances similaires rayeront les surfaces.
Verre soufflé à la bouche traitement spécifique: Doit être nettoyé à froid. Toute trace d'eau doit être enlevée avant d'allumer la lampe à nouveau. Les verres de cette lampe sont produits de manière artisanale. Pour maintenir le confort lumineux visé, les verres sont soufflés à la bouche. De ce fait, des bulles d'air peuvent se trouver dans le verre et son épaisseur peut varier.
Toute installation est soumise au code local et à la juridiction.

En raison de la possibilité de blessures corporelles ou de dommages matériels, contactez toujours un électricien qualifié pour l'entretien ou la réparation de ce luminaire. Pour éviter tout risque d'électrocution, de blessure corporelle ou de mort, débranchez l'alimentation du luminaire avant l'entretien.

ES:
Sustancias de limpieza recomendadas:
Este producto se fabrica con latón envejecido recubierto de laca. El proceso de envejecimiento acelera la pátina natural del metal, lo que puede producir ligeras diferencias de color y acabado Las partes latón envejecido de la lámpara no cambian de aspecto con el tiempo si se siguen las siguientes recomendaciones.
Limpiar con paño seco y suave. Quitar manchas de grasa y otras con paño suave humedecido con agua templada (<122°/50° C) con detergente poco agresivo. Limpiar inmediatamente después con un paño seco. Nunca use detergentes que contengan abrasivos y disolventes. No utilice productos para pulir de grano grueso.
Advertencia: El polvo para fregar y sustancias similares rayarán las superficies.
Toda instalación está sujeta al código local y la jurisdicción.
Vidrio soplado: Limpiar en frio. Esperar evaporación del agua antes de encender de Nuevo. El cristal de esta lámpara ha sido fabricado artesanalmente. Para asegurar que la luz tenga la intensidad deseada, el cristal se moldea con la técnica de soplado. Por ello, el cristal puede contener pequeñas burbujas de aire, y su grosor puede variar.

Debido a la posibilidad de lesiones personales o daños a la propiedad, comuníquese siempre con un electricista calificado para el servicio o reparación de este dispositivo. Para evitar el riesgo de descarga eléctrica, lesiones personales o la muerte, desconecte la alimentación del dispositivo antes de repararlo.

EN
Louis Poulsen A/S disclaims any liability if a half-mirror light bulb is used. This type of light source reflects the heat and may damage/melt parts of the fixture.

FR
Louis Poulsen A/S décline toute responsabilité en cas d'utilisation d'une ampoule à tête miroir. Ce type de source lumineuse réfléchit la chaleur et peut endommager/ faire fondre certaines parties du luminaire.

ES
Louis Poulsen A/S rechaza toda responsabilidad derivada del uso de bombillas de cúpula espejada. Este tipo de fuentes de luz refleja el calor, como resultado de lo cual ciertas partes de la luminaria podrían sufrir daños o fundirse.

LOUIS POULSEN USA INC.
36TH EAST 31ST STREET, 4TH FLOOR
NEW YORK, NEW YORK 10016
TEL. (332) 867 6060
CUSTOMERSERVICE@LOUISPOULSEN.COM
WWW.LOUISPOULSEN.COM

louis poulsen

ESTABLISHED 1874

17736-I1

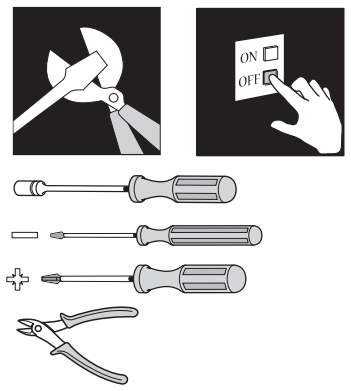

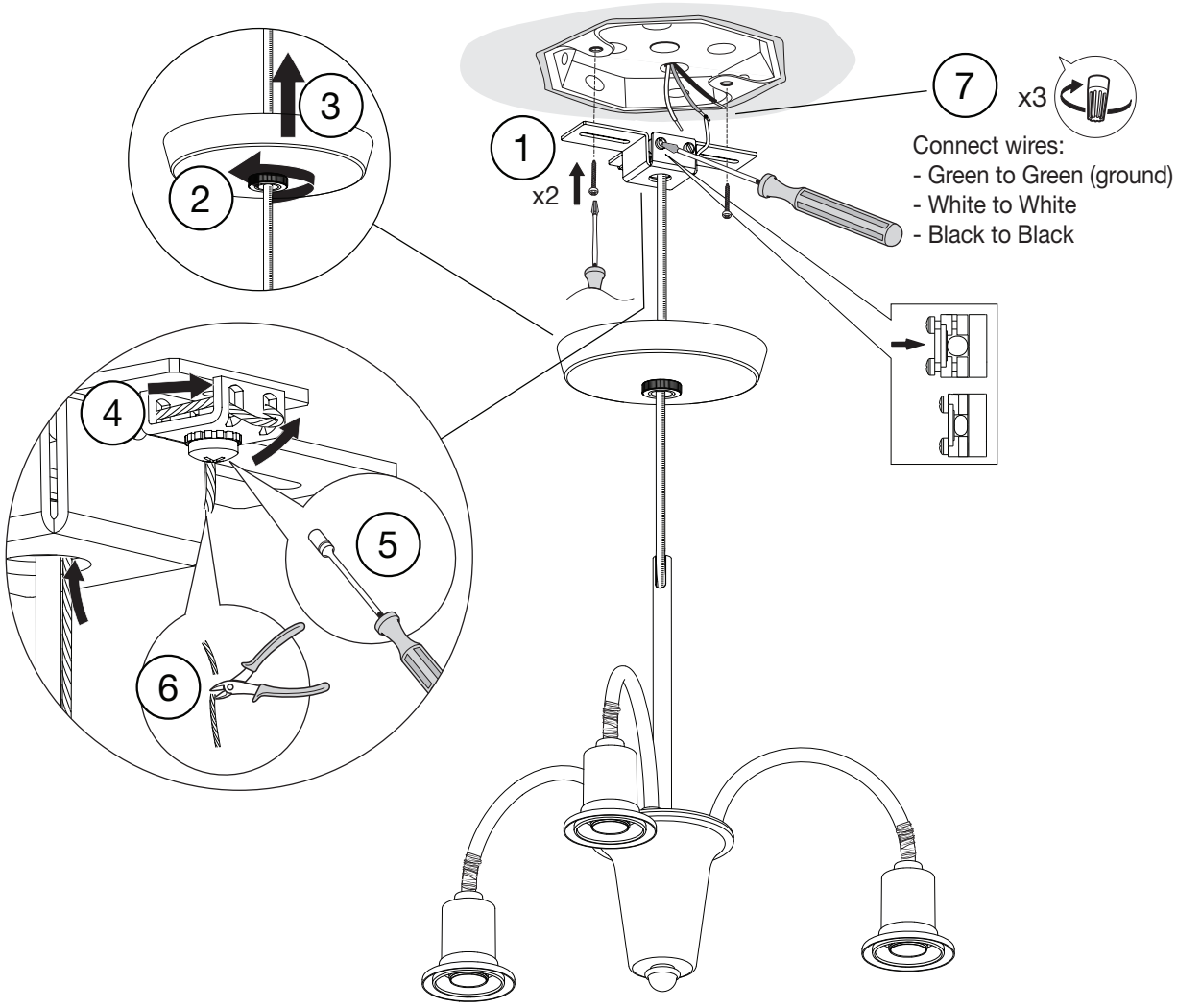

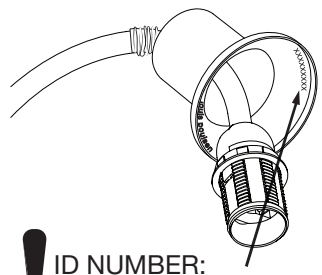

ID NUMBER: _____

Please register ID number at www.louispoulsen.com

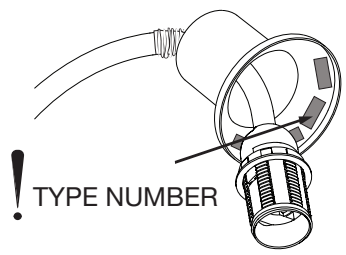

TYPE NUMBER

x3

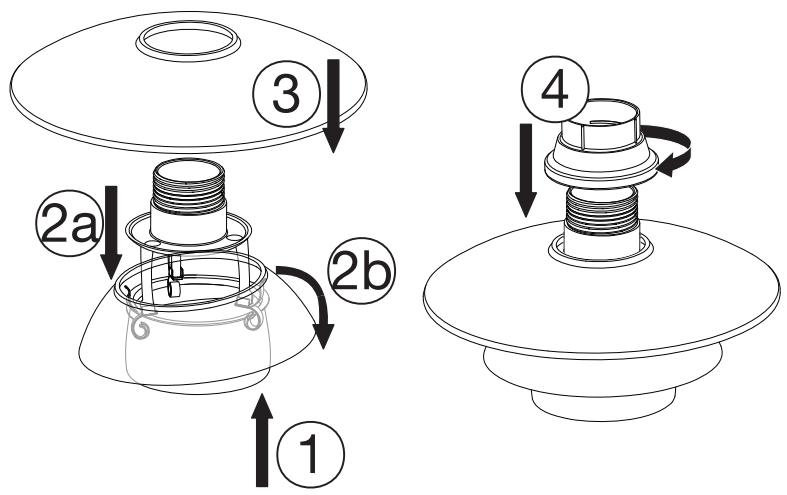

x3

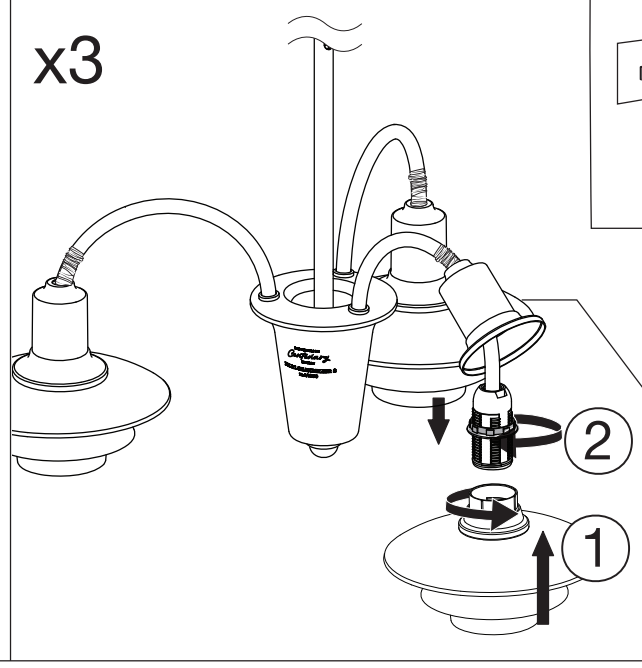

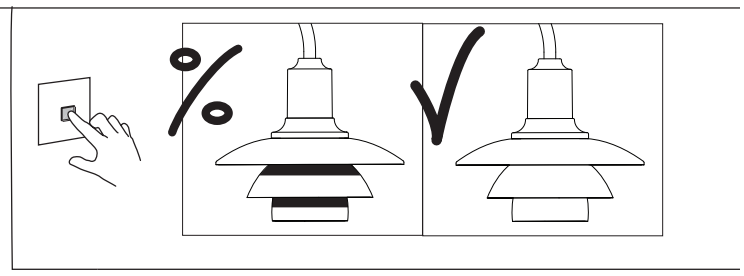

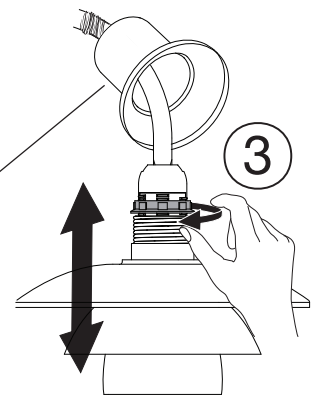

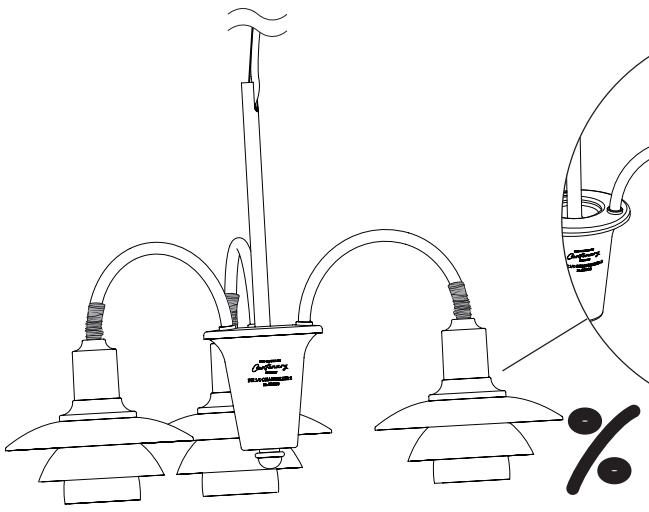

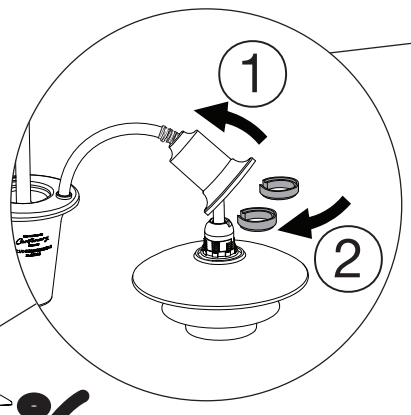

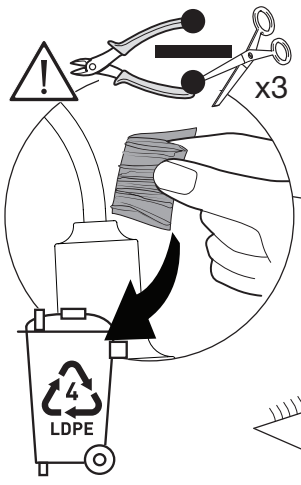

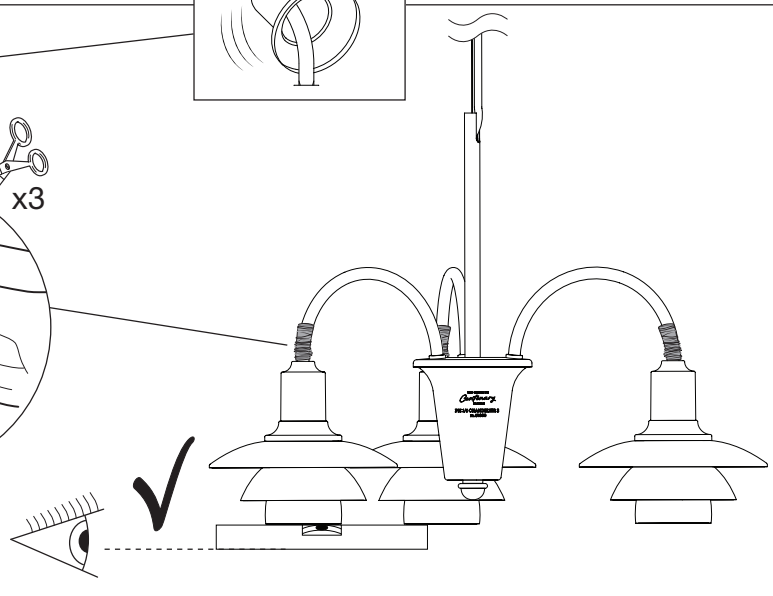

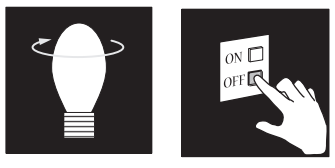

x3

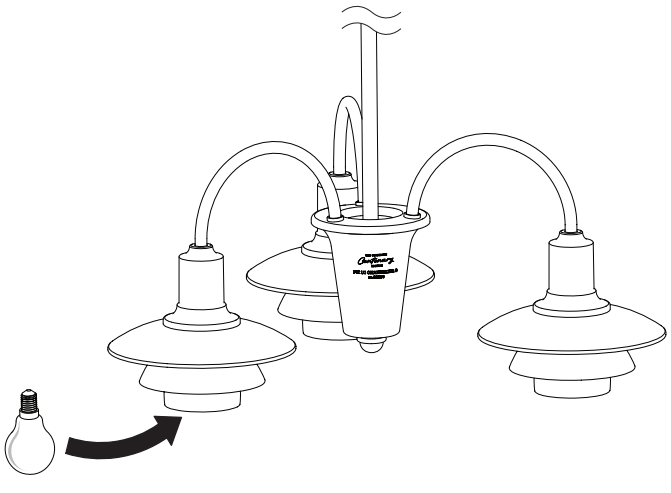

17736-I1

louis poulsen

PH 1/1 CHANDELIER 6 AGED BRASS PENDANT

DESIGNED BY
POUL HENNINGSEN

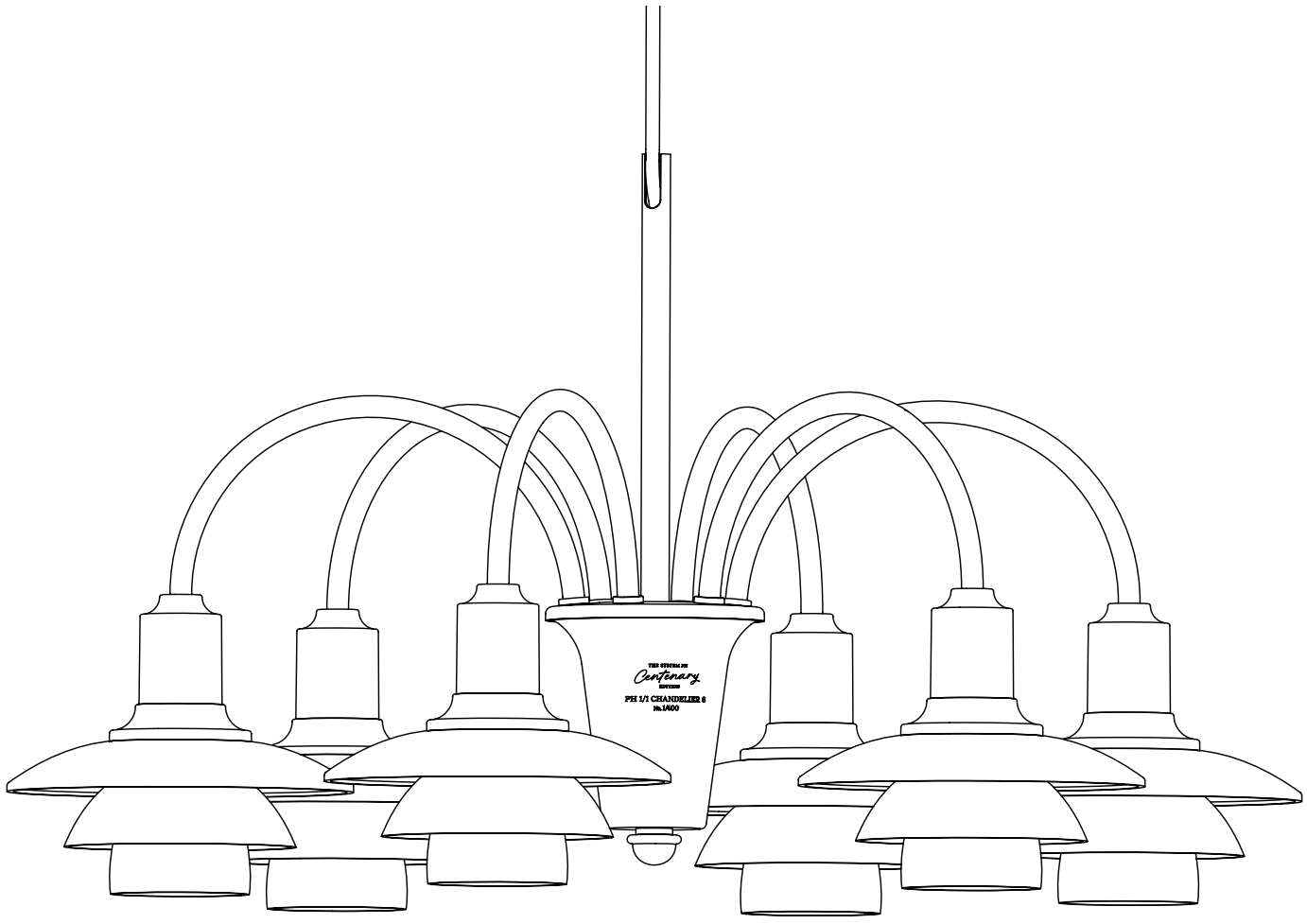

Please be aware to remove the entire cardboard insert before taking out the lamp.

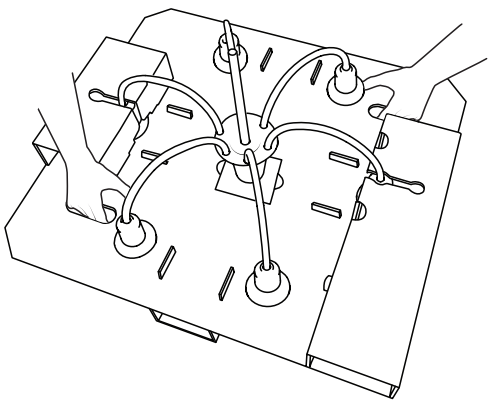

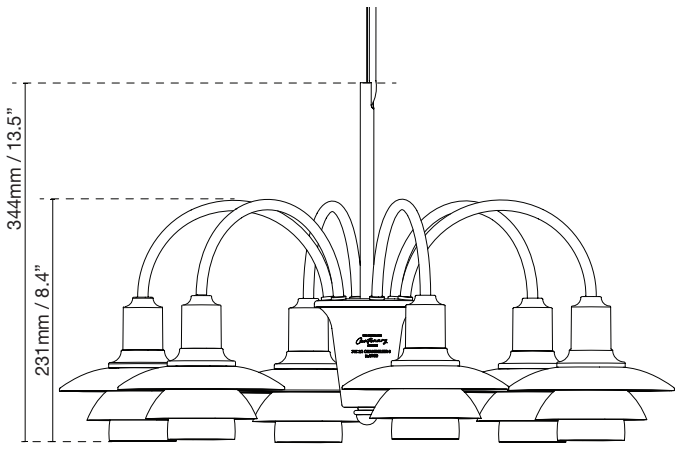

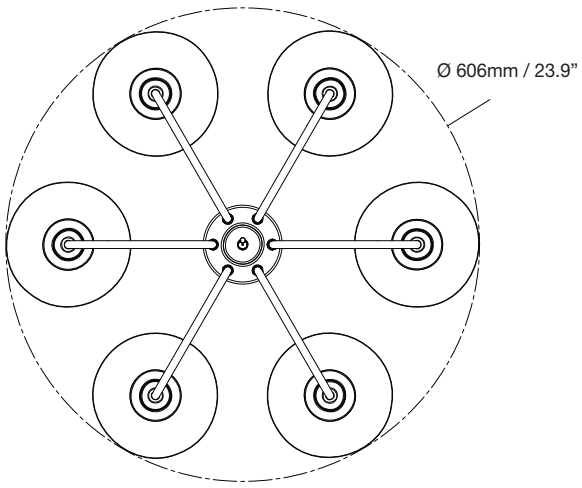

17740-I1

Light source Source lumineuse Fuente de luz	Voltage/frequency Voltage/frequence Tensión/frecuencia	Weight Poids Peso	Ingress protection Indice de protection Clase de protección
6x10W E12 / candelebra G12	120V / 50-60 Hz	**6,1Kg / 13.4lbs**	IP 20 / Dry location IP 20 / Endroit sec IP 20 / Lugar seco

EN:
Recommended cleaning substances:
This product is produced using lacquer coated aged brass. The aging process speeds up the natural patination of the metal, which can produce slight differences in colour and finish. The aged brass parts of the lamp do not change their appearance over time if the recommendation below is followed.
Wipe off dust with a dry, soft cloth. Remove greasy spots etc. with a soft cloth dampened in lukewarm water (<122°/50° C) with a mild detergent. Wipe immediately after with a dry cloth. Never use detergents containing abrasives and solvents. Do not use thick polish products.
Warning: Scouring powder and similar substances will scratch surfaces.
Specific instructions for mouth-blown glass: Must be cleaned when cold. All water must have evaporated before the lamp is switched on again. The glassware in this luminaire is handcrafted. To ensure the intended lighting comfort, our glassware is mouth-blown. The process may generate air bubbles in the glass, just as its thickness may vary.
All installation is subject to local code and jurisdiction.

Due to possibility of personal injury or property damage, always contact a qualified electrician for servicing or repair of this fixture. To avoid risk of electrical shock, personal injury, or death, disconnect power to fixture before servicing.

FR:
Produits de nettoyage recommandés:
Ce produit est fabriqué à partir de laiton vieilli laqué. Le processus de vieillissement accélère la patine naturelle du métal, ce qui peut produire de légères différences de couleur et de finition. L'aspect des parties laiton vieilli de la lampe ne change pas dans le temps à condition de respecter les recommandations ci-dessous.
Essuyez la poussière avec un chiffon sec et doux. Enlevez les points de saleté etc. avec un chiffon doux impregné d'eau claire tiède(<122° F/ 50° C) et de détergent doux. Essuyer immédiatement avec un chiffon sec. Ne jamais utiliser de détergents contenant des abrasifs et des solvants. Évitez d'employer un polish épais.
Avertissement : La poudre à récurer et les substances similaires rayeront les surfaces.
Verre soufflé à la bouche traitement spécifique: Doit être nettoyé à froid. Toute trace d'eau doit être enlevée avant d'allumer la lampe à nouveau. Les verres de cette lampe sont produits de manière artisanale. Pour maintenir le confort lumineux visé, les verres sont soufflés à la bouche. De ce fait, des bulles d'air peuvent se trouver dans le verre et son épaisseur peut varier.
Toute installation est soumise au code local et à la juridiction.

En raison de la possibilité de blessures corporelles ou de dommages matériels, contactez toujours un électricien qualifié pour l'entretien ou la réparation de ce luminaire. Pour éviter tout risque d'électrocution, de blessure corporelle ou de mort, débranchez l'alimentation du luminaire avant l'entretien.

ES:
Sustancias de limpieza recomendadas:
Este producto se fabrica con latón envejecido recubierto de laca. El proceso de envejecimiento acelera la pátina natural del metal, lo que puede producir ligeras diferencias de color y acabado Las partes latón envejecido de la lámpara no cambian de aspecto con el tiempo si se siguen las siguientes recomendaciones.
Limpiar con paño seco y suave. Quitar manchas de grasa y otras con paño suave humedecido con agua templada (<122°/50° C) con detergente poco agresivo. Limpiar inmediatamente después con un paño seco. Nunca use detergentes que contengan abrasivos y disolventes. No utilice productos para pulir de grano grueso.
Advertencia: El polvo para fregar y sustancias similares rayarán las superficies.
Toda instalación está sujeta al código local y la jurisdicción.
Vidrio soplado: Limpiar en frio. Esperar evaporación del agua antes de encender de Nuevo. El cristal de esta lámpara ha sido fabricado artesanalmente. Para asegurar que la luz tenga la intensidad deseada, el cristal se moldea con la técnica de soplado. Por ello, el cristal puede contener pequeñas burbujas de aire, y su grosor puede variar.

Debido a la posibilidad de lesiones personales o daños a la propiedad, comuníquese siempre con un electricista calificado para el servicio o reparación de este dispositivo. Para evitar el riesgo de descarga eléctrica, lesiones personales o la muerte, desconecte la alimentación del dispositivo antes de repararlo.

EN
Louis Poulsen A/S disclaims any liability if a half-mirror light bulb is used. This type of light source reflects the heat and may damage/melt parts of the fixture.

FR
Louis Poulsen A/S décline toute responsabilité en cas d'utilisation d'une ampoule à tête miroir. Ce type de source lumineuse réfléchit la chaleur et peut endommager/ faire fondre certaines parties du luminaire.

ES
Louis Poulsen A/S rechaza toda responsabilidad derivada del uso de bombillas de cúpula espejada. Este tipo de fuentes de luz refleja el calor, como resultado de lo cual ciertas partes de la luminaria podrían sufrir daños o fundirse.

LOUIS POULSEN USA INC.
36TH EAST 31ST STREET, 4TH FLOOR
NEW YORK, NEW YORK 10016
TEL. (332) 867 6060
CUSTOMERSERVICE@LOUISPOULSEN.COM
WWW.LOUISPOULSEN.COM

louis poulsen

ESTABLISHED 1874

17740-I1

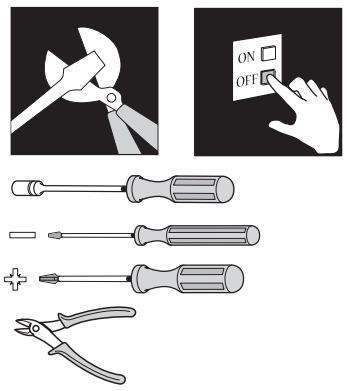

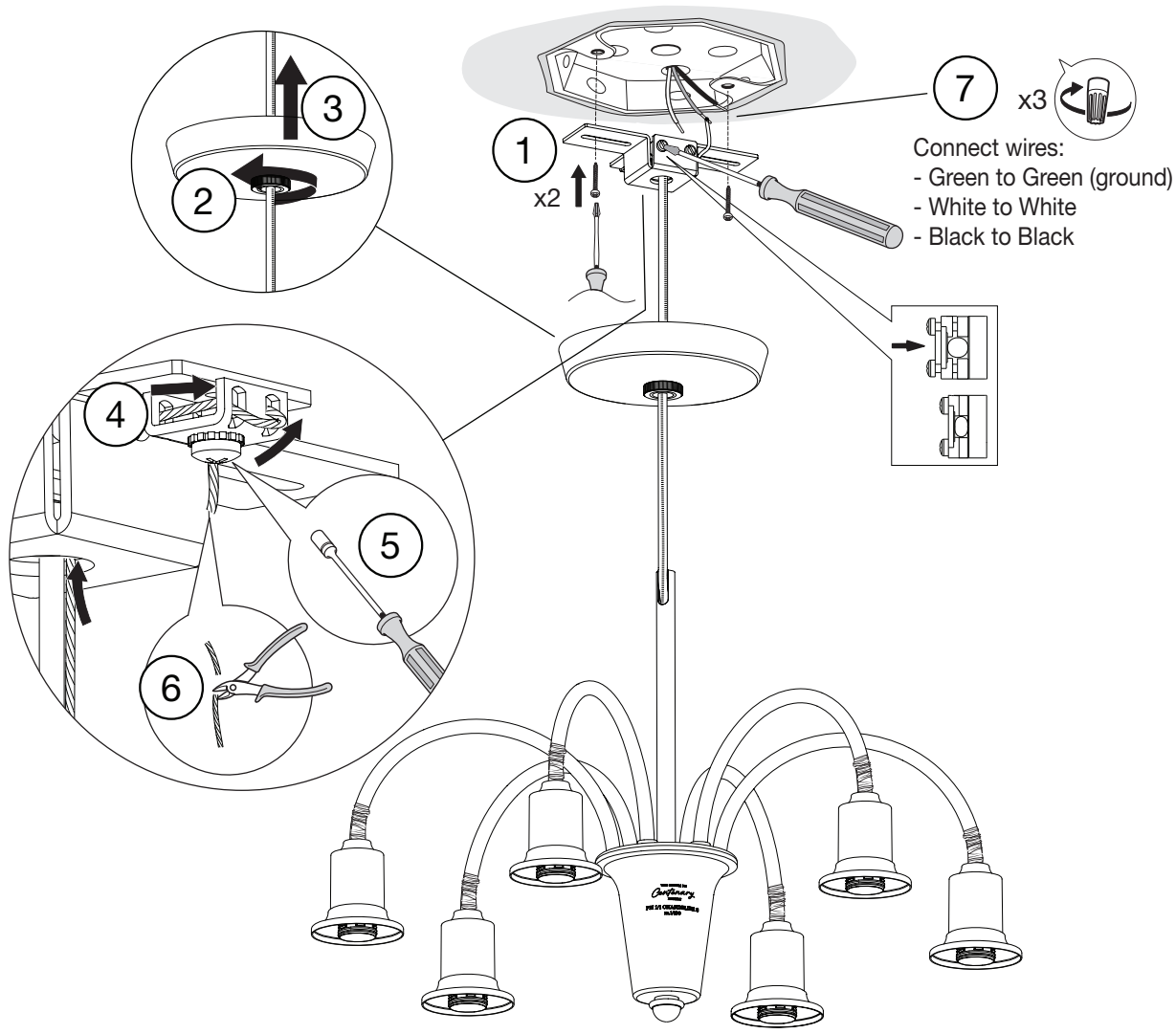

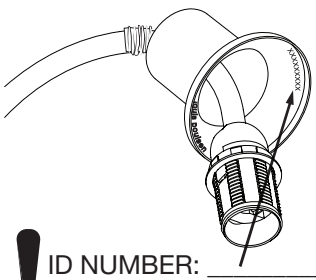

ID NUMBER: _____

Please register ID number at www.louispoulsen.com

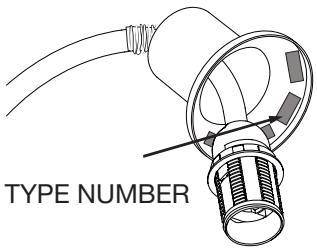

TYPE NUMBER

x6

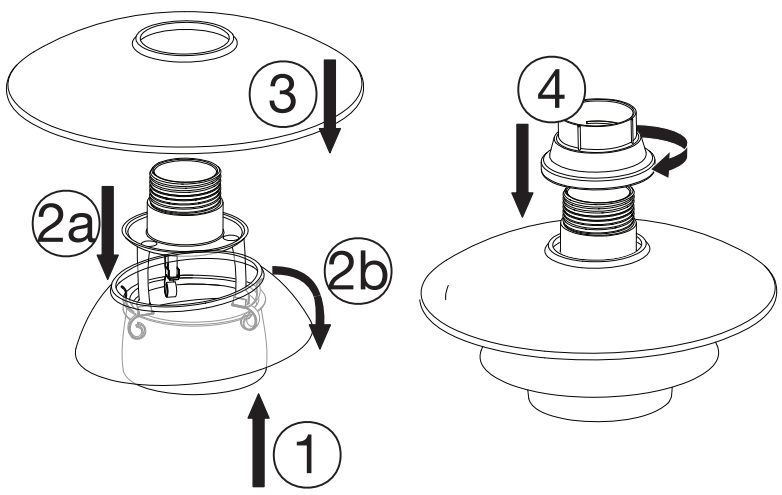

x6

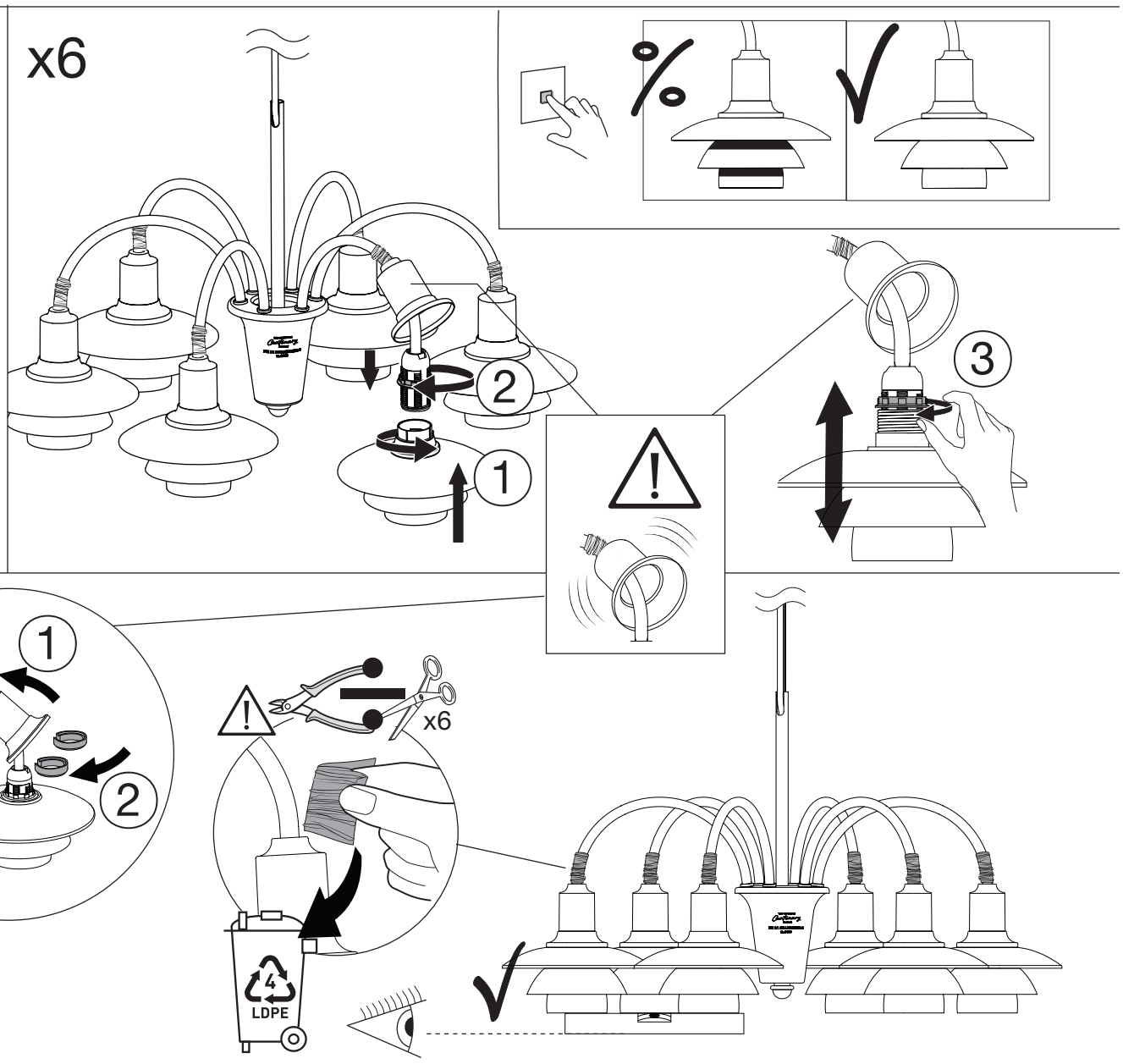

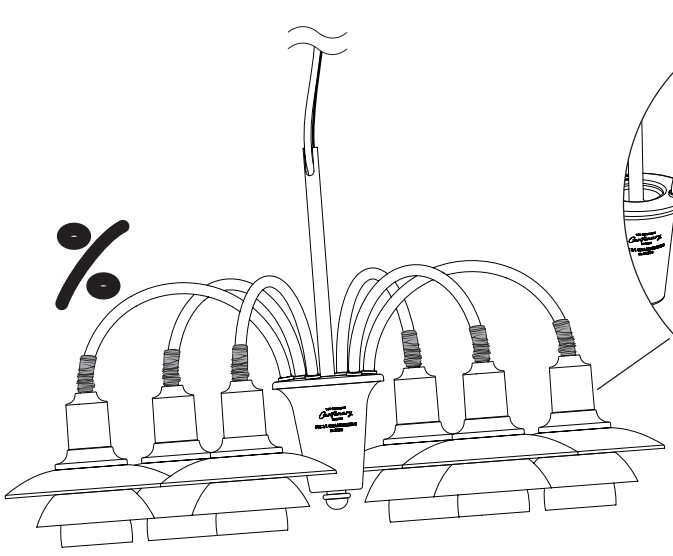

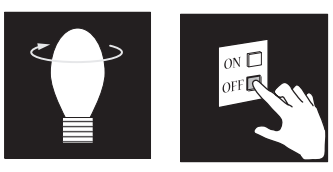

x6

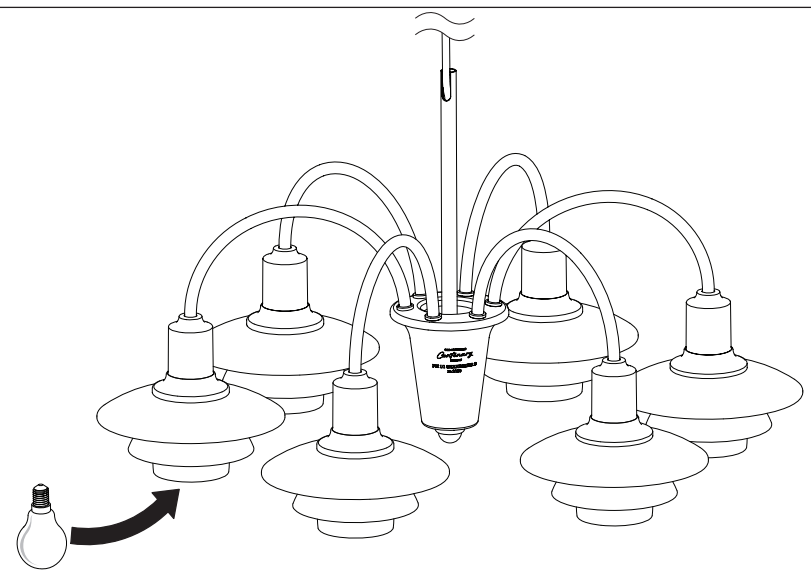

17740-I1

louis poulsen

PH 1/1 CHANDELIER 9
AGED BRASS PENDANT

DESIGNED BY
POUL HENNINGSEN

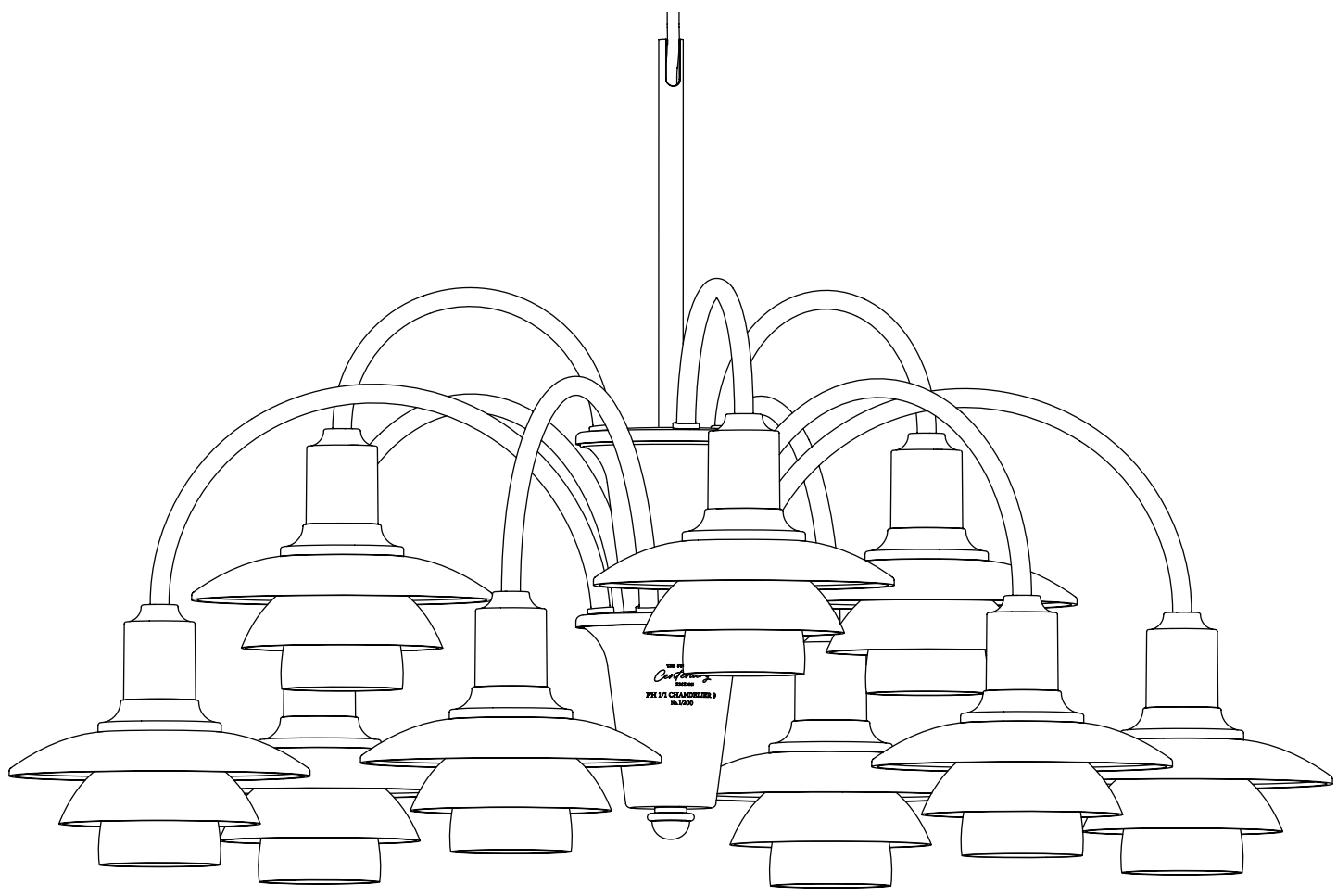

Please be aware to remove the entire cardboard insert before taking out the lamp.

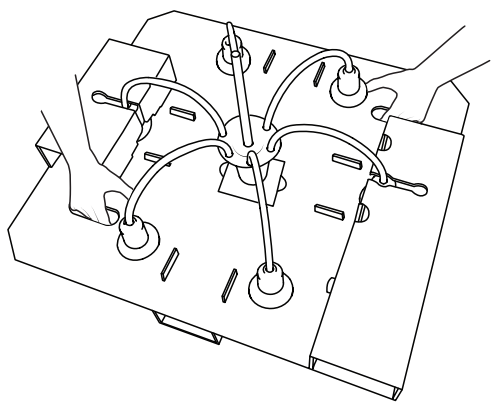

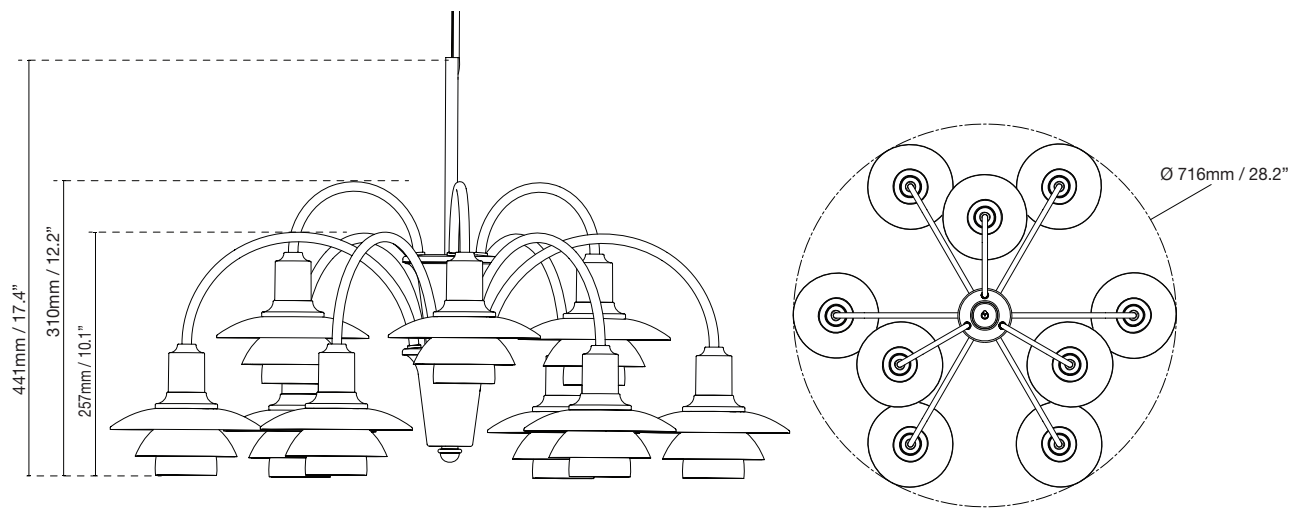

17748-I1

Light source Source lumineuse Fuente de luz	Voltage/frequency Voltage/frequence Tensión/frecuencia	Weight Poids Peso	Ingress protection Indice de protection Clase de protección
9x10W E12 / candelebra G12	120V / 50-60 Hz	**9,2Kg / 20.3lbs**	IP 20 / Dry location IP 20 / Endroit sec IP 20 / Lugar seco

EN:
Recommended cleaning substances:
This product is produced using lacquer coated aged brass. The aging process speeds up the natural patination of the metal, which can produce slight differences in colour and finish. The aged brass parts of the lamp do not change their appearance over time if the recommendation below is followed.
Wipe off dust with a dry, soft cloth. Remove greasy spots etc. with a soft cloth dampened in lukewarm water (<122°/50° C) with a mild detergent. Wipe immediately after with a dry cloth. Never use detergents containing abrasives and solvents. Do not use thick polish products.
Warning: Scouring powder and similar substances will scratch surfaces.
Specific instructions for mouth-blown glass: Must be cleaned when cold. All water must have evaporated before the lamp is switched on again. The glassware in this luminaire is handcrafted. To ensure the intended lighting comfort, our glassware is mouth-blown. The process may generate air bubbles in the glass, just as its thickness may vary.
All installation is subject to local code and jurisdiction.

Due to possibility of personal injury or property damage, always contact a qualified electrician for servicing or repair of this fixture. To avoid risk of electrical shock, personal injury, or death, disconnect power to fixture before servicing.

FR:
Produits de nettoyage recommandés:
Ce produit est fabriqué à partir de laiton vieilli laqué. Le processus de vieillissement accélère la patine naturelle du métal, ce qui peut produire de légères différences de couleur et de finition. L'aspect des parties laiton vieilli de la lampe ne change pas dans le temps à condition de respecter les recommandations ci-dessous.
Essuyez la poussière avec un chiffon sec et doux. Enlevez les points de saleté etc. avec un chiffon doux impregné d'eau claire tiède(<122° F/ 50° C) et de détergent doux. Essuyer immédiatement avec un chiffon sec. Ne jamais utiliser de détergents contenant des abrasifs et des solvants. Évitez d'employer un polish épais.
Avertissement : La poudre à récurer et les substances similaires rayeront les surfaces.
Verre soufflé à la bouche traitement spécifique: Doit être nettoyé à froid. Toute trace d'eau doit être enlevée avant d'allumer la lampe à nouveau. Les verres de cette lampe sont produits de manière artisanale. Pour maintenir le confort lumineux visé, les verres sont soufflés à la bouche. De ce fait, des bulles d'air peuvent se trouver dans le verre et son épaisseur peut varier.
Toute installation est soumise au code local et à la juridiction.

En raison de la possibilité de blessures corporelles ou de dommages matériels, contactez toujours un électricien qualifié pour l'entretien ou la réparation de ce luminaire. Pour éviter tout risque d'électrocution, de blessure corporelle ou de mort, débranchez l'alimentation du luminaire avant l'entretien.

ES:
Sustancias de limpieza recomendadas:
Este producto se fabrica con latón envejecido recubierto de laca. El proceso de envejecimiento acelera la pátina natural del metal, lo que puede producir ligeras diferencias de color y acabado Las partes latón envejecido de la lámpara no cambian de aspecto con el tiempo si se siguen las siguientes recomendaciones.
Limpiar con paño seco y suave. Quitar manchas de grasa y otras con paño suave humedecido con agua templada (<122°/50° C) con detergente poco agresivo. Limpiar inmediatamente después con un paño seco. Nunca use detergentes que contengan abrasivos y disolventes. No utilice productos para pulir de grano grueso.
Advertencia: El polvo para fregar y sustancias similares rayarán las superficies.
Toda instalación está sujeta al código local y la jurisdicción.
Vidrio soplado: Limpiar en frio. Esperar evaporación del agua antes de encender de Nuevo. El cristal de esta lámpara ha sido fabricado artesanalmente. Para asegurar que la luz tenga la intensidad deseada, el cristal se moldea con la técnica de soplado. Por ello, el cristal puede contener pequeñas burbujas de aire, y su grosor puede variar.

Debido a la posibilidad de lesiones personales o daños a la propiedad, comuníquese siempre con un electricista calificado para el servicio o reparación de este dispositivo. Para evitar el riesgo de descarga eléctrica, lesiones personales o la muerte, desconecte la alimentación del dispositivo antes de repararlo.

EN
Louis Poulsen A/S disclaims any liability if a half-mirror light bulb is used. This type of light source reflects the heat and may damage/melt parts of the fixture.

FR
Louis Poulsen A/S décline toute responsabilité en cas d'utilisation d'une ampoule à tête miroir. Ce type de source lumineuse réfléchit la chaleur et peut endommager/ faire fondre certaines parties du luminaire.

ES
Louis Poulsen A/S rechaza toda responsabilidad derivada del uso de bombillas de cúpula espejada. Este tipo de fuentes de luz refleja el calor, como resultado de lo cual ciertas partes de la luminaria podrían sufrir daños o fundirse.

LOUIS POULSEN USA INC.
36TH EAST 31ST STREET, 4TH FLOOR
NEW YORK, NEW YORK 10016
TEL. (332) 867 6060
CUSTOMERSERVICE@LOUISPOULSEN.COM
WWW.LOUISPOULSEN.COM

louis poulsen

ESTABLISHED 1874

17748-I1

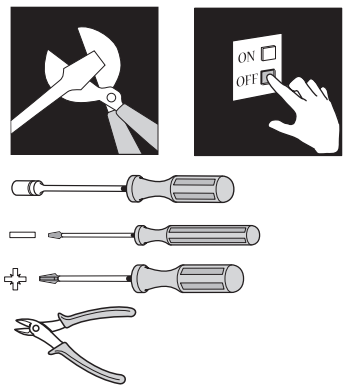
ON
OFF

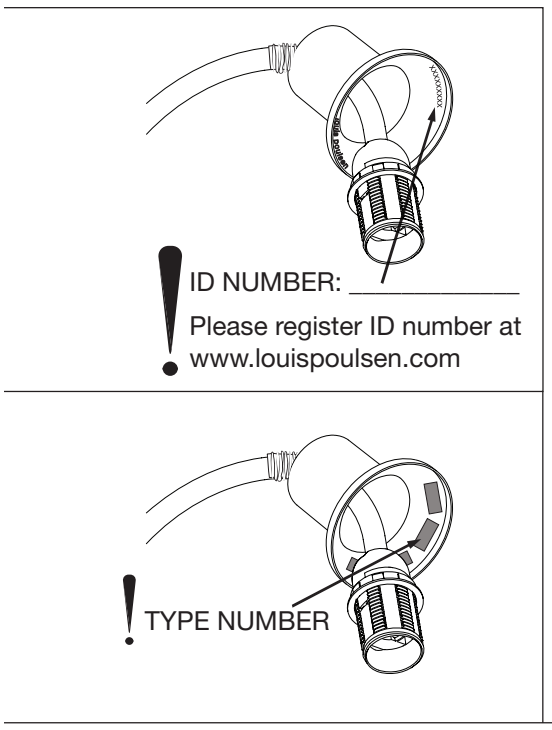
ID NUMBER: _____
Please register ID number at
www.louispoulsen.com
TYPE NUMBER

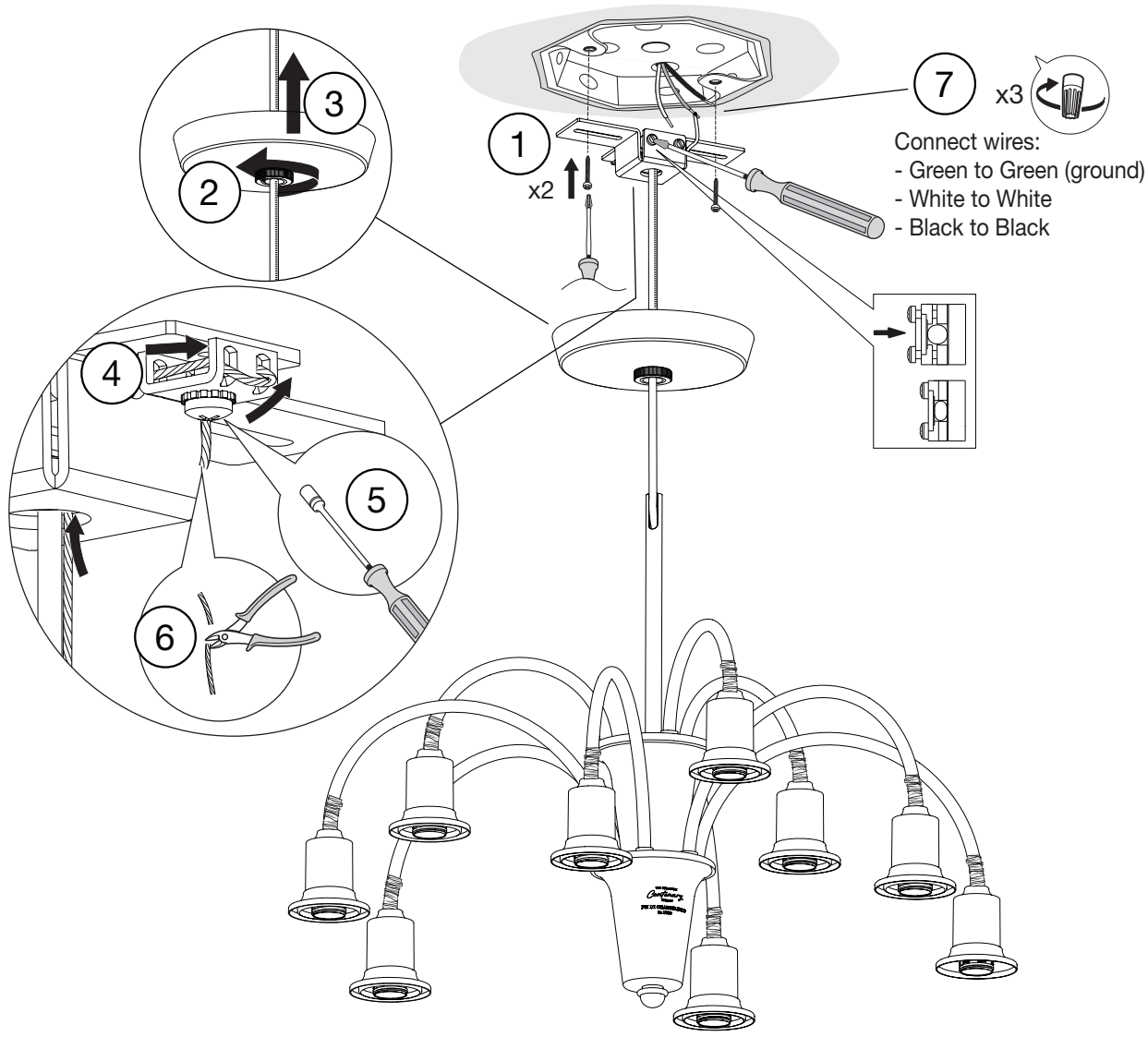
1
x2
2
3
4
5
6
7
x3
Connect wires:
- Green to Green (ground)
- White to White
- Black to Black

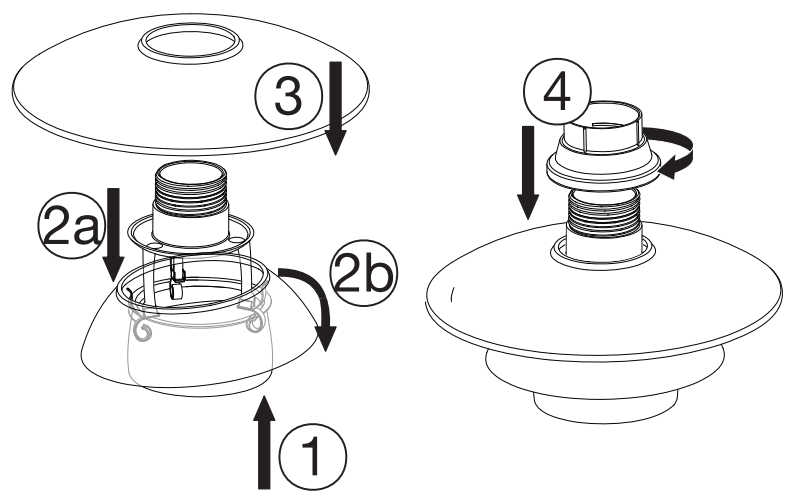
x9
1
2a
2b
3
4

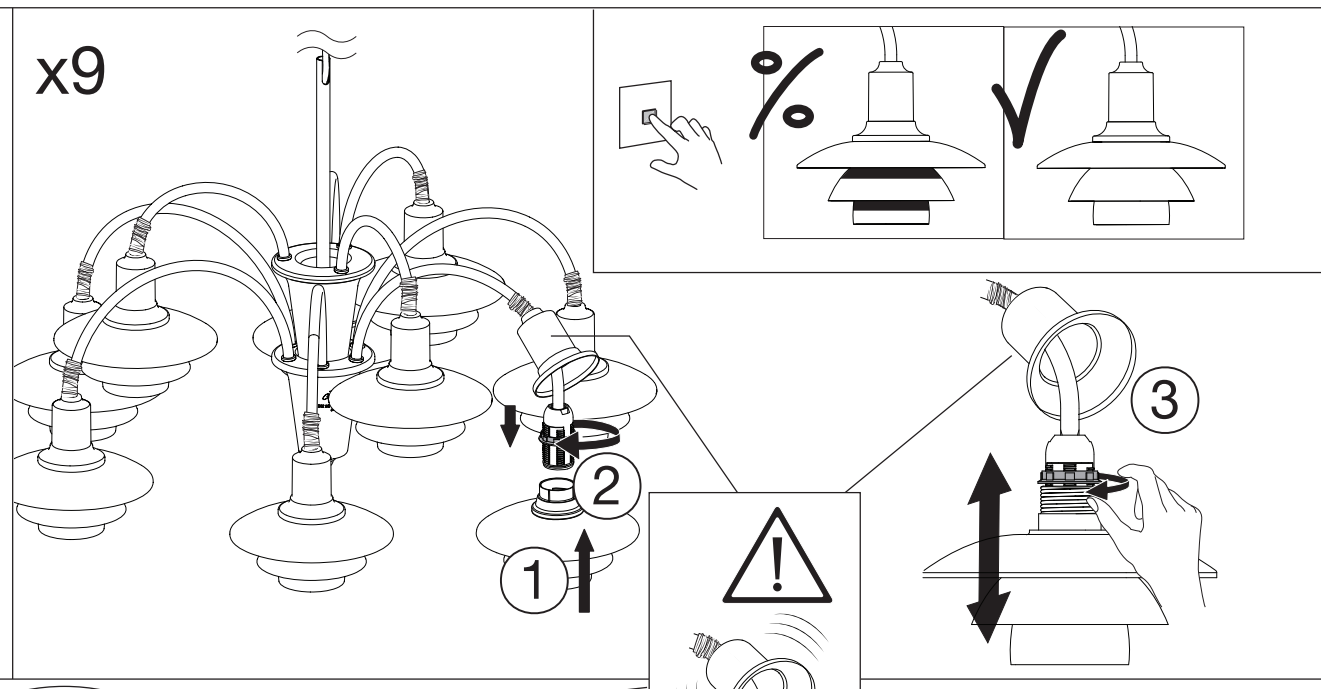
x9
1
2
3

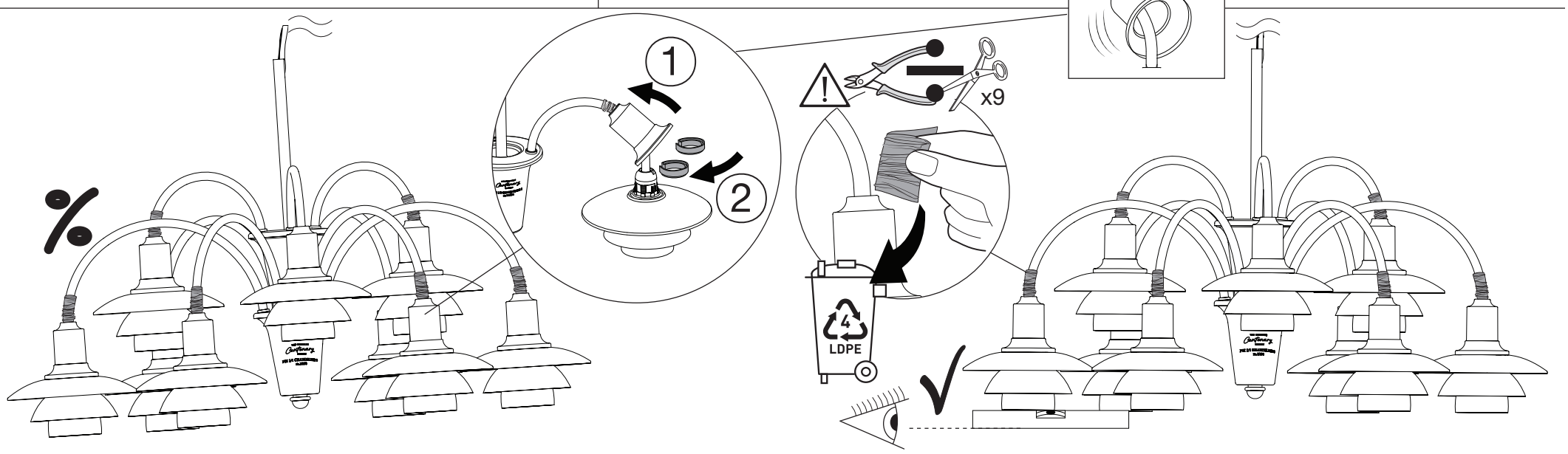
1
2
x9
LDPE

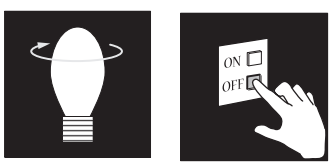
ON
OFF

x9

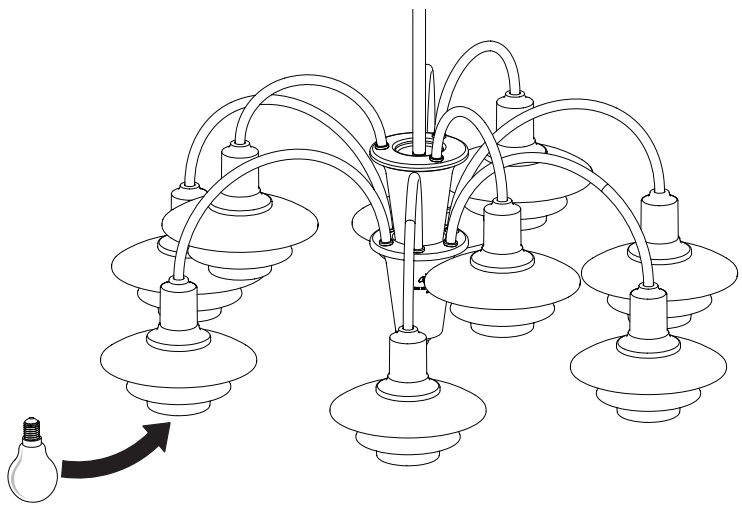

17748-I1